ՑԱՆԿԱՊԱՏԻ ՎԵՐՋՆԱԿԱՆ ՏԵՍՔԸ ԵՎ ԳՈՒՅՆԸ ՀԱՄԱՁԱՅՆԵՑՆԵԼ ՊԱՏՎԻՐԱՏՈՒԻ ՀԵՏ

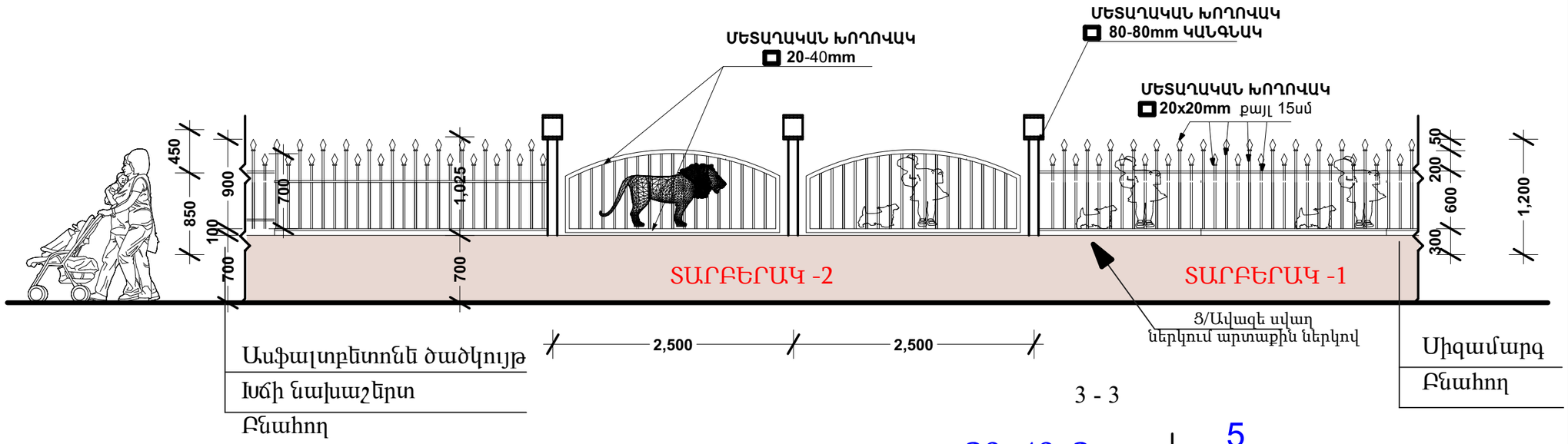

3 - 3

ԿՏՐՎԱԾՔ 1-1

Մետաղական ցանկապատ

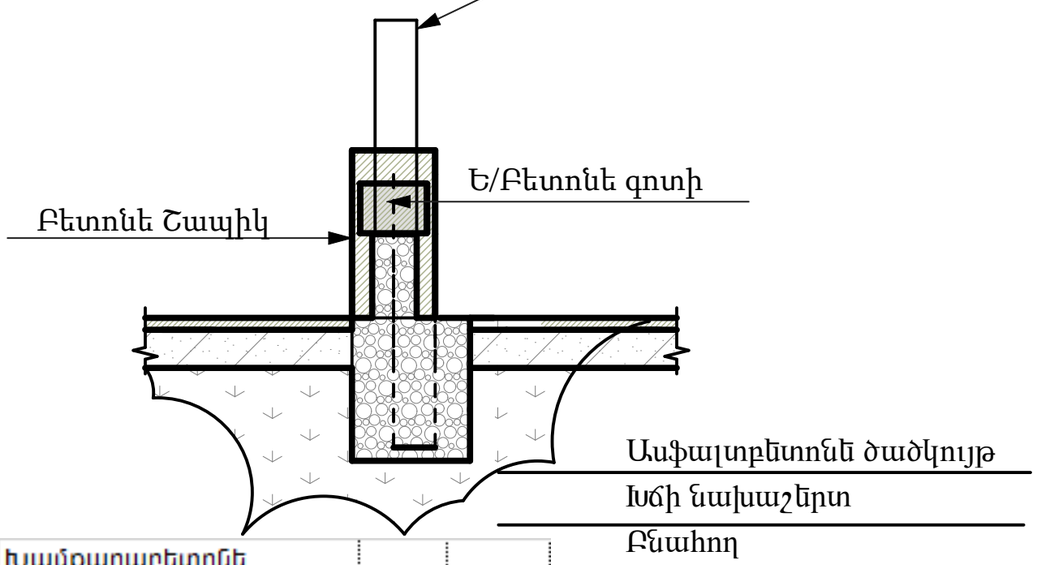

Խամքարաբետոնե ժապավենային հենապատի կառուցում H=0,5մ, B=0,3մ, L=160գծմ B12,5 (M150) դասի բետոնից, վերականգնում H=0,3մ, B=0,2մ, L=160գծմ B12,5 (M150) դասի	մ^3	33.6

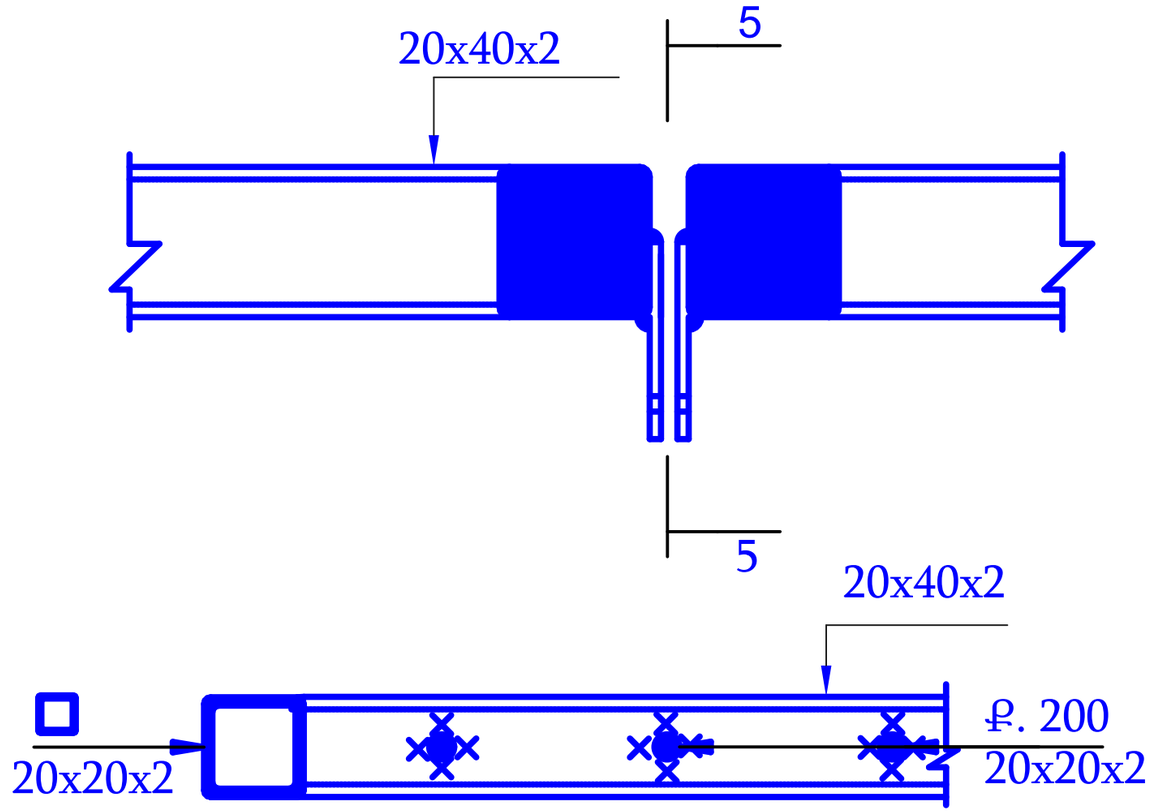

				ԿԱՐԲԻ ՀԱՄԱՅՆՔԱՊԵՏԱՐԱՆ		
ՏՆՕՐԵՆ	Գ.ԿԱՐԱՊԵՏՅԱՆ			ԿԱՐԲԻ ՀԱՄԱՅՆՔԻ ՄԱՆԿԱՊԱՐՏԵԶԻ ՏԱՐԱԾՔԻ ՑԱՆԿԱՊԱՏԻ ՎԵՐԱՆՈՐՈԳՄԱՆ	ՓՈՒԼ	ԹԵՐԹ	ԹԵՐԹԵՐ
ՆԱԽԱԳԾՈՂ	Կ.ՀՈՎԵՅԱՆ				ԵԿ	6	9
ՆԱԽԱԳԾՈՂ	Գ.ԿԱՐԱՊԵՏՅԱՆ						
ՆԱԽԱԳԾՈՂ	Ա.ԴԱՎՈՅԱՆ						
				ՀԱՆԳՈՒՅՑՆԵՐ ՃԱԿԱՏ ՄԵՏԱՂԱԿԱՆ ՑԱՆԿԱՊԱՏ	«ԱՐԽԻ-ՏՈՒՐ» ՍՊԸ		